EVNSAIGON
Cam kết về giá - Lợi ích tối đa

NHÀ PHÂN PHỐI NGÀNH HÀNG ĐIỆN
CÔNG TY TNHH THIẾT BỊ ĐIỆN EVN SÀI GÒN
VP: Số 1, Đường 6, Lakeview City, P. An Phú, Q.2, TP.HCM
Hotline: 0903 855 616 - Tel: (028) 3620 5034
Website: https://dienthanhpho.vn/
Email: sales@dienthanhpho.vn

HỘP NỐI QS2000E

HỘP NỐI

- Là toàn bộ những phụ kiện được sử dụng để tạo kết nối giữa 2 hay nhiều cáp cách điện đặt ngầm trong đất hoặc trong không khí
- Để tạo kết nối này, các thành phần của cáp phải được tái tạo lại.

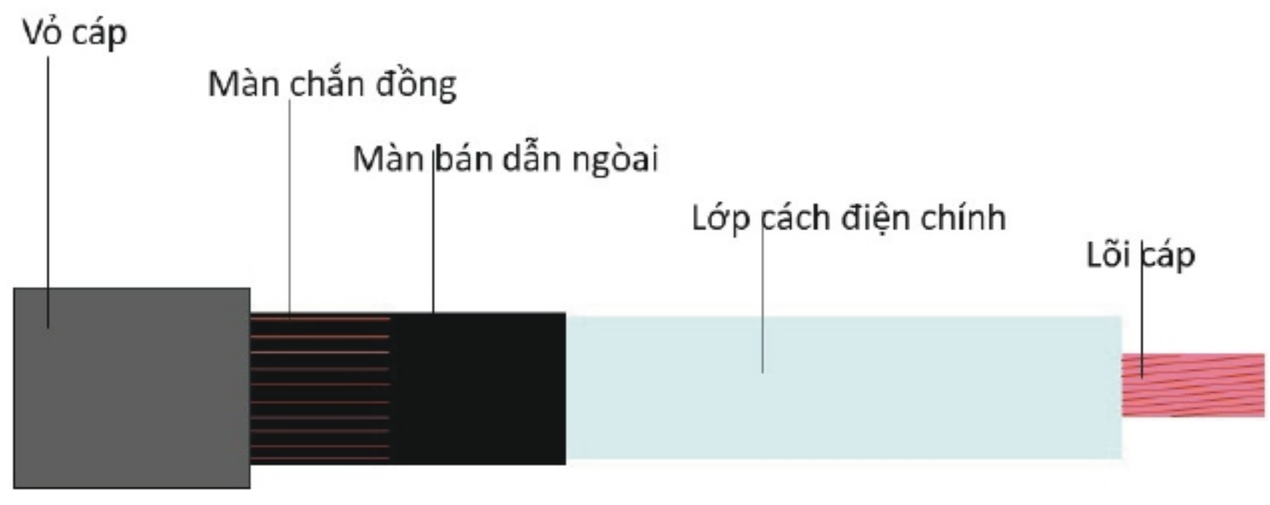

CHỨC NĂNG CHÍNH CỦA HỘP NỐI NGẦM TRUNG THẾ

Tái tạo lại kết nối giữa các lõi cáp

Đảm bảo đầy đủ sự chuyển tiếp của dòng điện mà không làm hư hỏng trong những điều kiện xác định

Tái tạo cách điện cáp

Tạo cách điện cho kết nối của lõi cáp theo cách mà sức ép điện trường được kiểm sóat trong những điều kiện xác định

Tái tạo màn chắn cho hộp nối

Tạo lại màn chắn cho hộp nối để đảm bảo trường điện từ giới hạn nằm trong cách điện của mối nối và lớp chắn này đảm bảo sự bảo vệ an tòan trước các tổn hại bất ngờ

Tái tạo lại lớp vỏ cáp và giáp để bảo vệ chống lại các tác động môi trường và các tác động cơ học

TÁI TẠO ỐNG NỐI CO NGUỘI QS 2000E

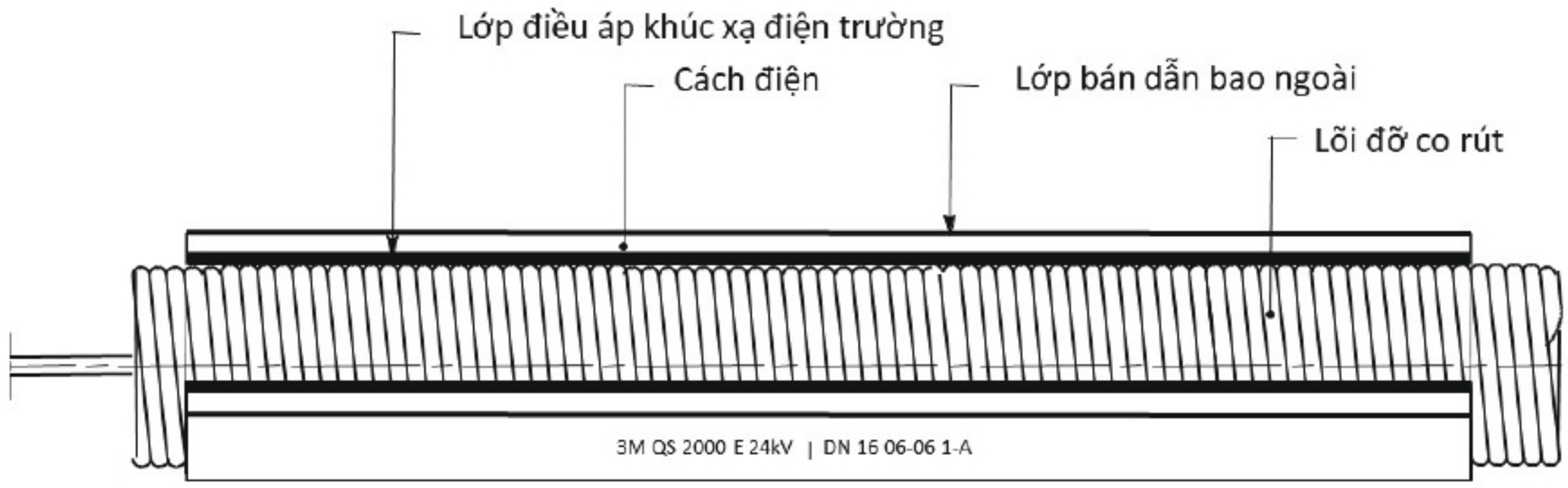

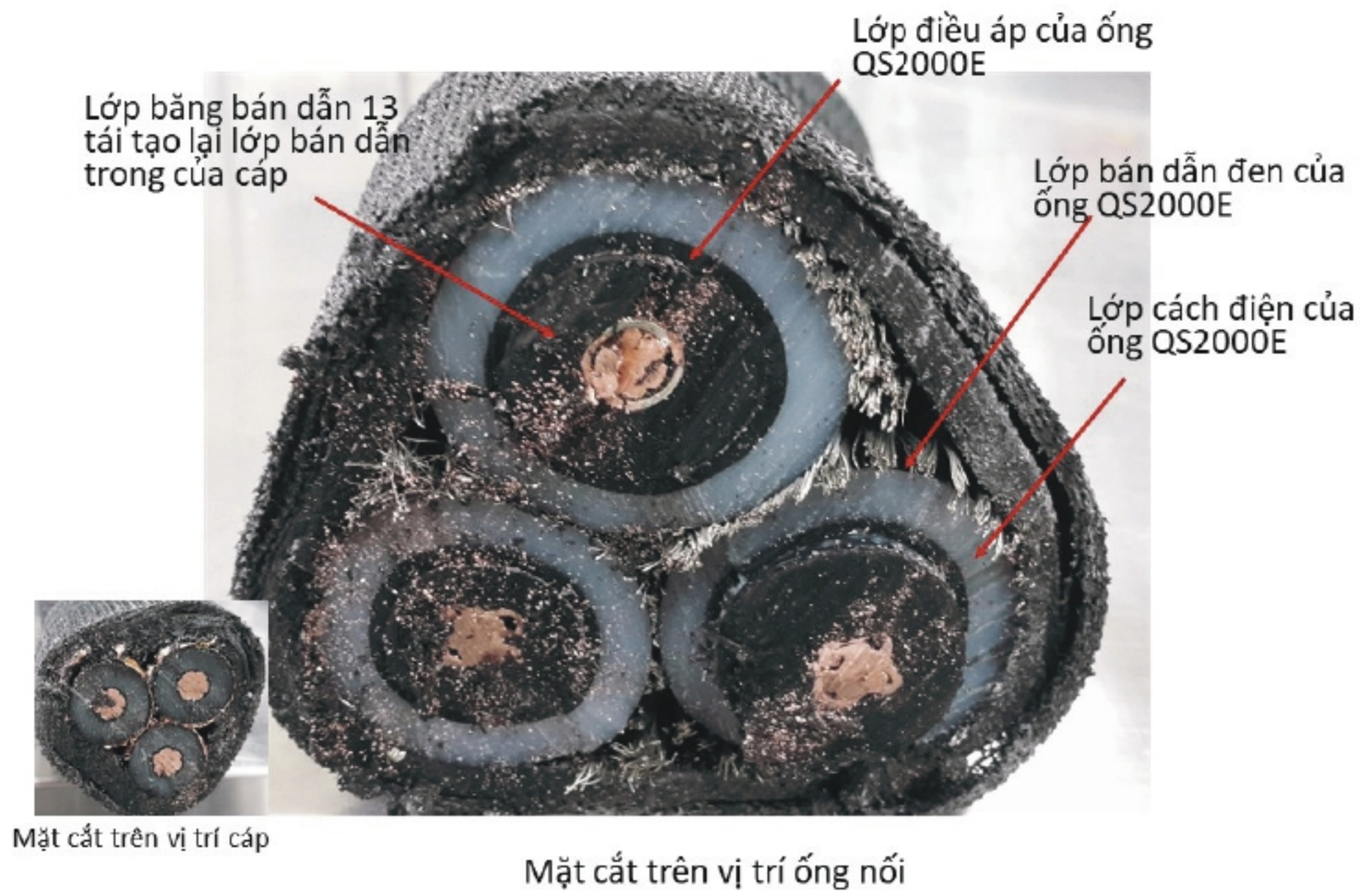

ỐNG CO RÚT NGUỘI QS2000E
Sơ đồ phân phối điện áp trong ống nối 24kV

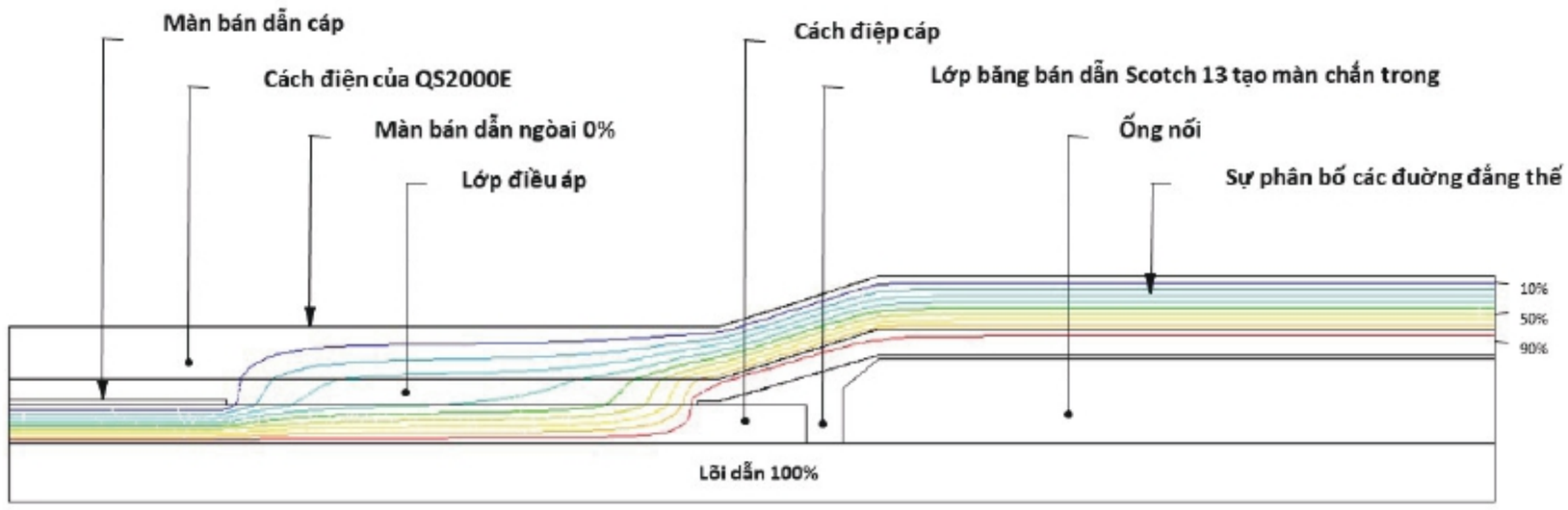

Sản phẩm Trung thế cho lưới phân phối

- Hộp nối cáp co rút nguội

Tính năng cao cấp	Lợi ích cho khách hàng
Công nghệ co rút nguội tiên tiến (Cold-shrink Technology)	- Thi công đơn giản và dễ dàng. Giảm thiểu rủi ro do thi công, bớt phụ thuộc vào tay nghề thợ.
	- Không sử dụng lửa đảm bảo an toàn cho việc thi công vì khu vực thi công hộp nối thường chật hẹp.
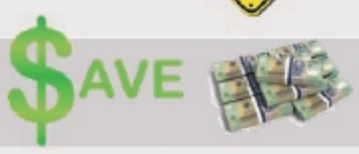	- Luôn co dãn với sự giãn nở nhiệt của cáp.
Tích hợp ống điều áp, cách điện và bán dẫn	- Rút ngắn thời gian thi công một cách đáng kể, giúp giải quyết nhanh các sự cố liên quan tới cáp ngầm.

3M™ QS2000E Splice

Sản phẩm Trung thế cho lưới phân phối

- **Hộp nối cáp co rút nguội**

Tính năng cao cấp	Lợi ích cho khách hàng
Tích hợp ống điều áp, cách điện và bán dẫn	- Thử nghiệm tại nhà máy, tăng cường độ tin cậy.
Không yêu cầu không gian thi công rộng	- Hạn chế diện tích phải đào bới, tiết kiệm chi phí.
Vật liệu cao su silicone	- Chống ăn mòn, tăng tuổi thọ hộp nối
Dãy cáp từ 50 đến 400mm2 chỉ sử dụng 1 thân ống nối co rút nguội	- Giảm số lượng chủng loại, giảm chi phí lưu kho, tăng khả năng đáp ứng, xử lý nhanh các sự cố.
Phục vụ chính hãng tại Việt Nam	- Được tư vấn, đào tạo từ chính những chuyên gia của 3M.

3M™ QS2000E Splice

Sản phẩm Trung thế cho lưới phân phối

- Ví dụ lắp đặt 1 hộp nối cáp trung thế co nóng (10 bước)

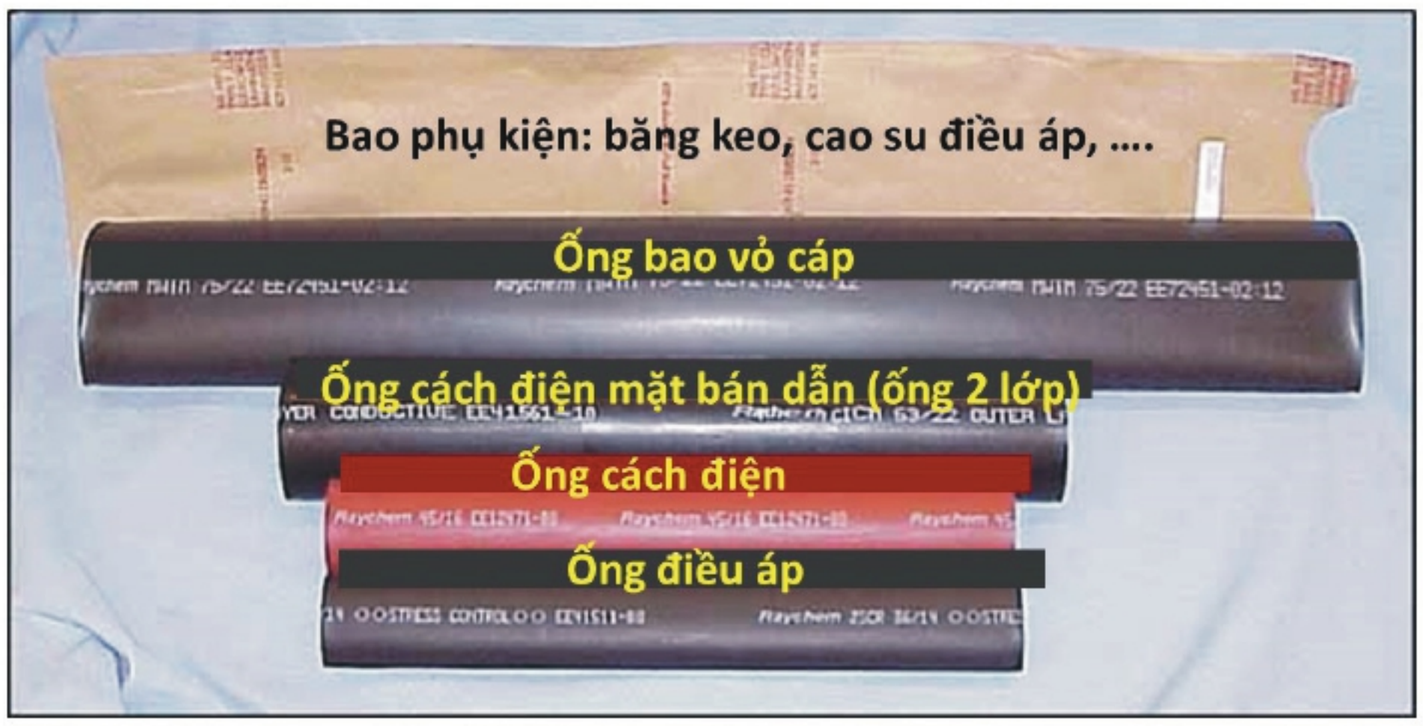

Sản phẩm Trung thế cho lưới phân phối

- Ví dụ lắp đặt 1 hộp nối cáp trung thế co nóng (10bước)

Sản phẩm Trung thế cho lưới phân phối

- Ví dụ lắp đặt 1 hộp nối cáp trung thế co nóng (10 bước)

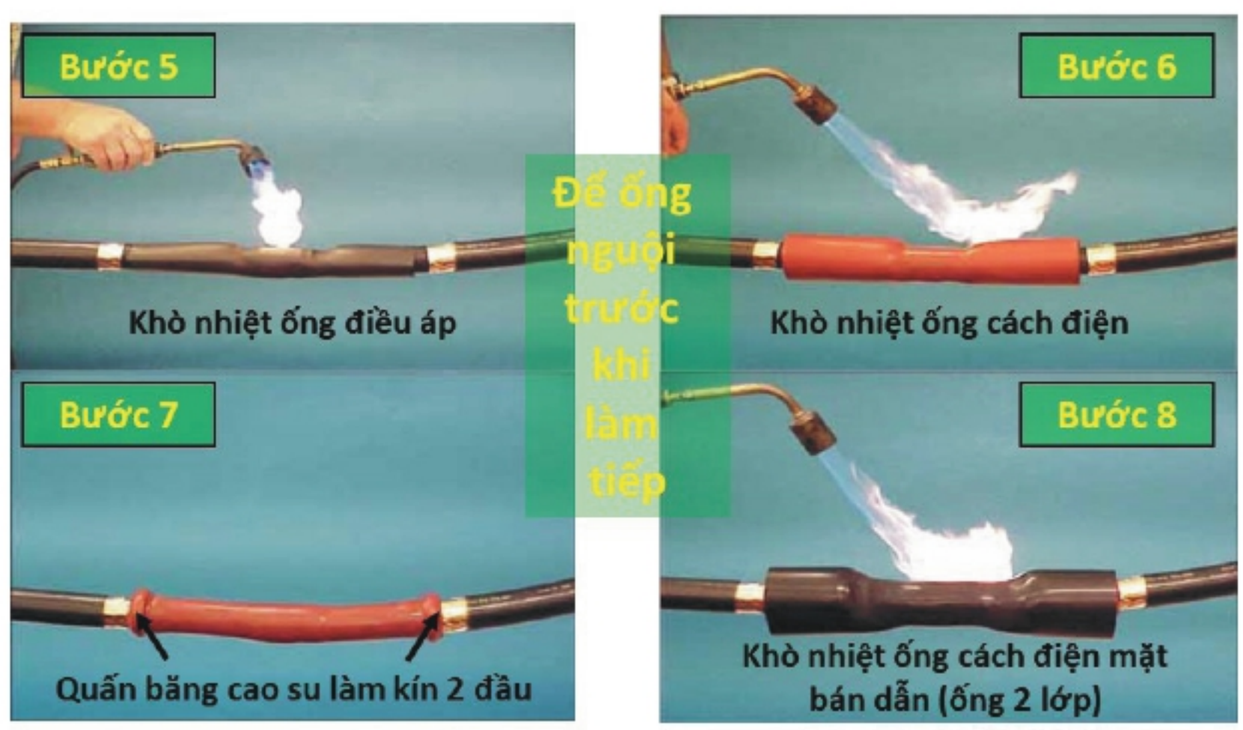

Sản phẩm Trung thế cho lưới phân phối

- Ví dụ lắp đặt 1 hộp nối cáp trung thế co nóng (10 bước)

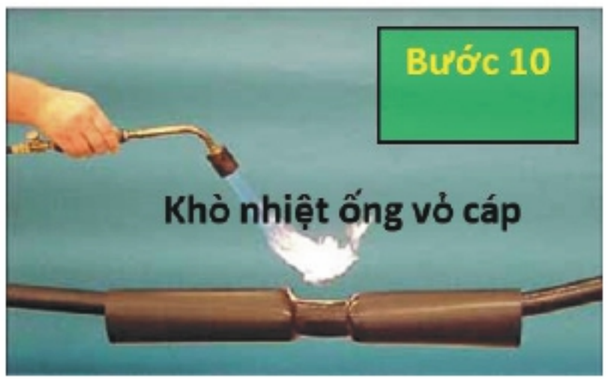

Khò nhiệt đều tay ống co đều, không nhăn, không bọt khí, tránh làm cháy hư ống

Sản phẩm Trung thế cho lưới phân phối

- Ví dụ lắp đặt 1 hộp nối cáp trung thế co nguội (7 bước)

Sắp thứ tự phụ kiện 1 bên cáp, bấm cos nối

Quấn băng bán dẫn Scotch 13 phủ kín cos nối

Bôi mỡ làm đầy các nấc do băng quấn bán dẫn

Đưa ống co nguội vào đúng vị trí và rút dây

Tái tạo lại màn chắn đồng

Khò ống co nhiệt vỏ cáp

KỸ THUẬT LẮP ĐẶT HỘP NỐI CO NGUỘI – 3M

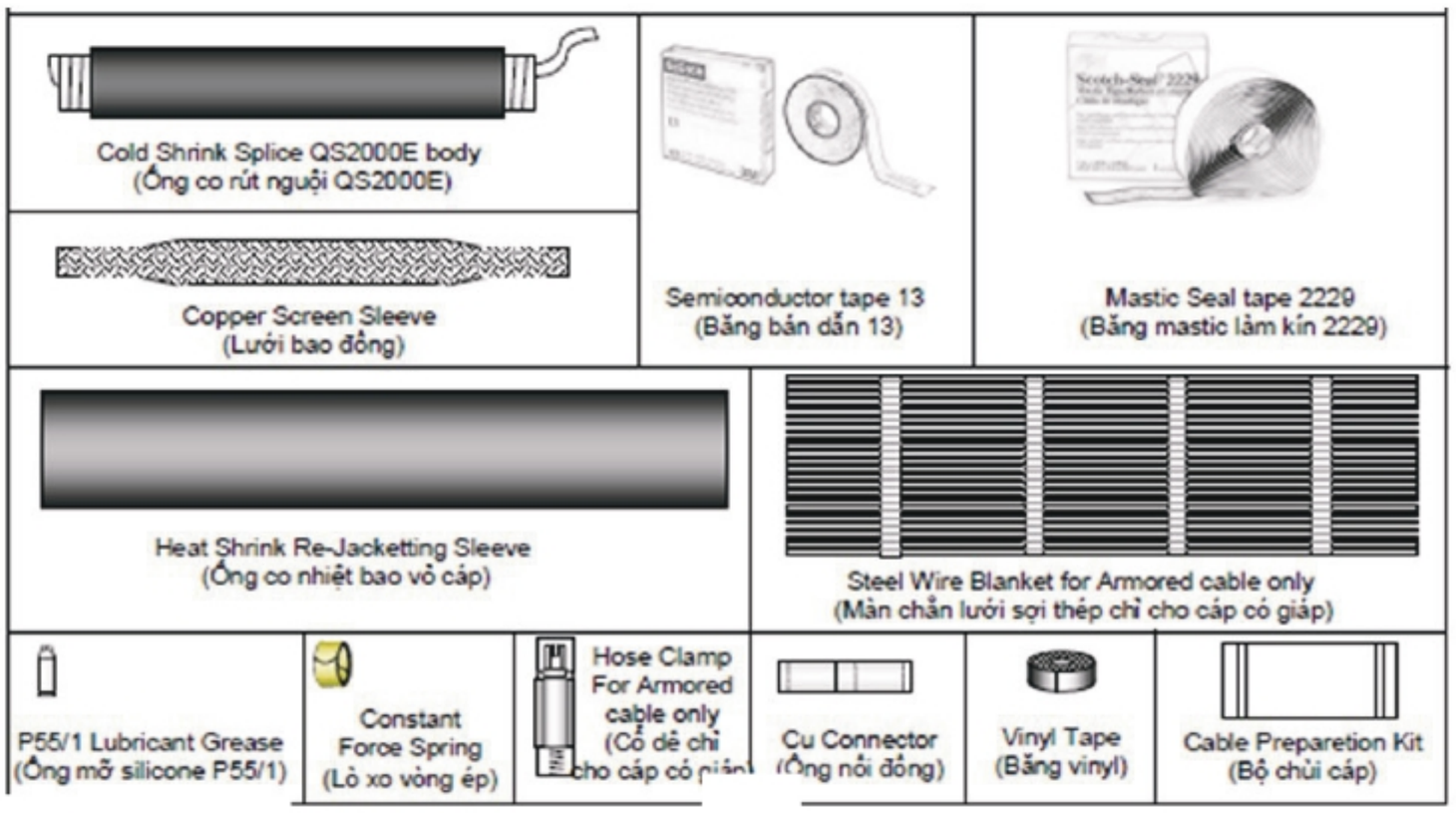

CHUẨN BỊ CÁP

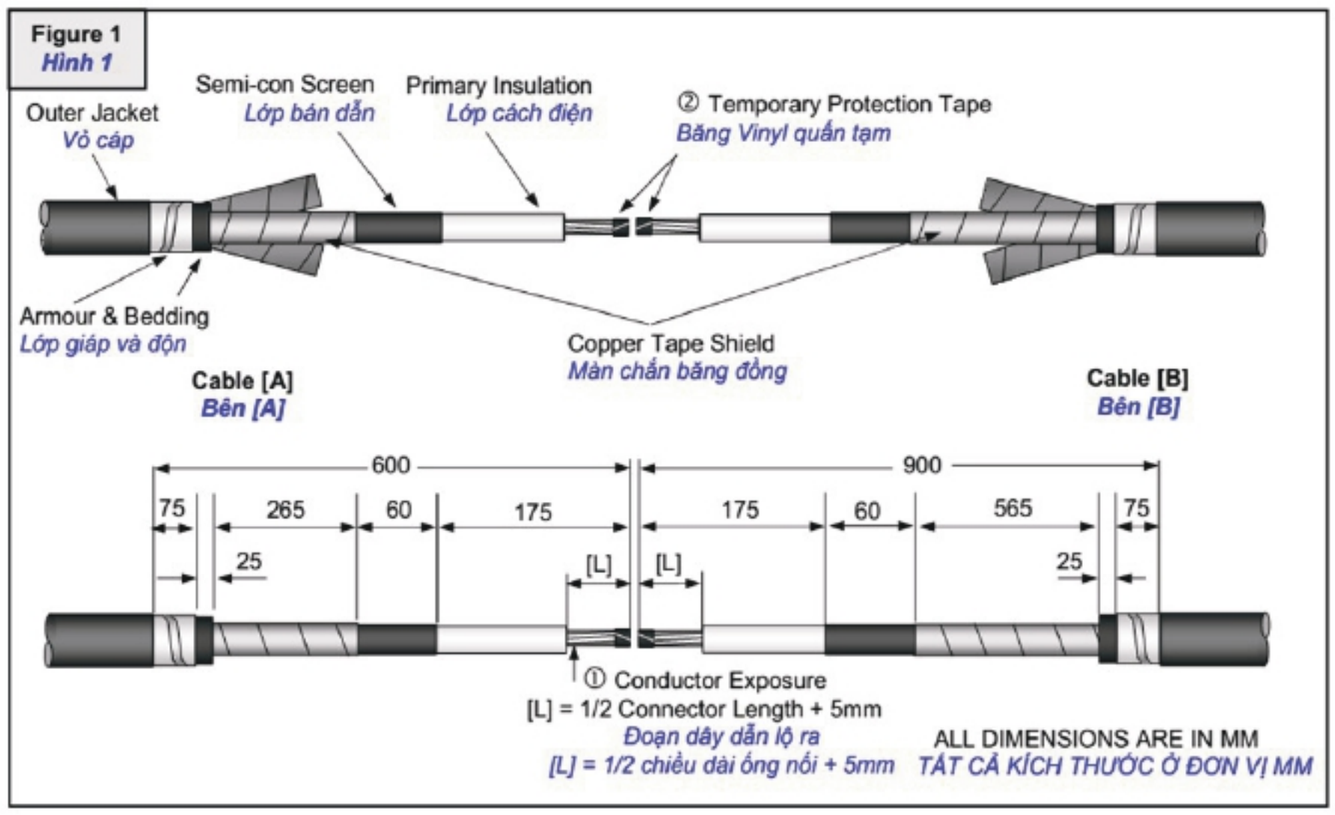

CHUẨN BỊ CÁP

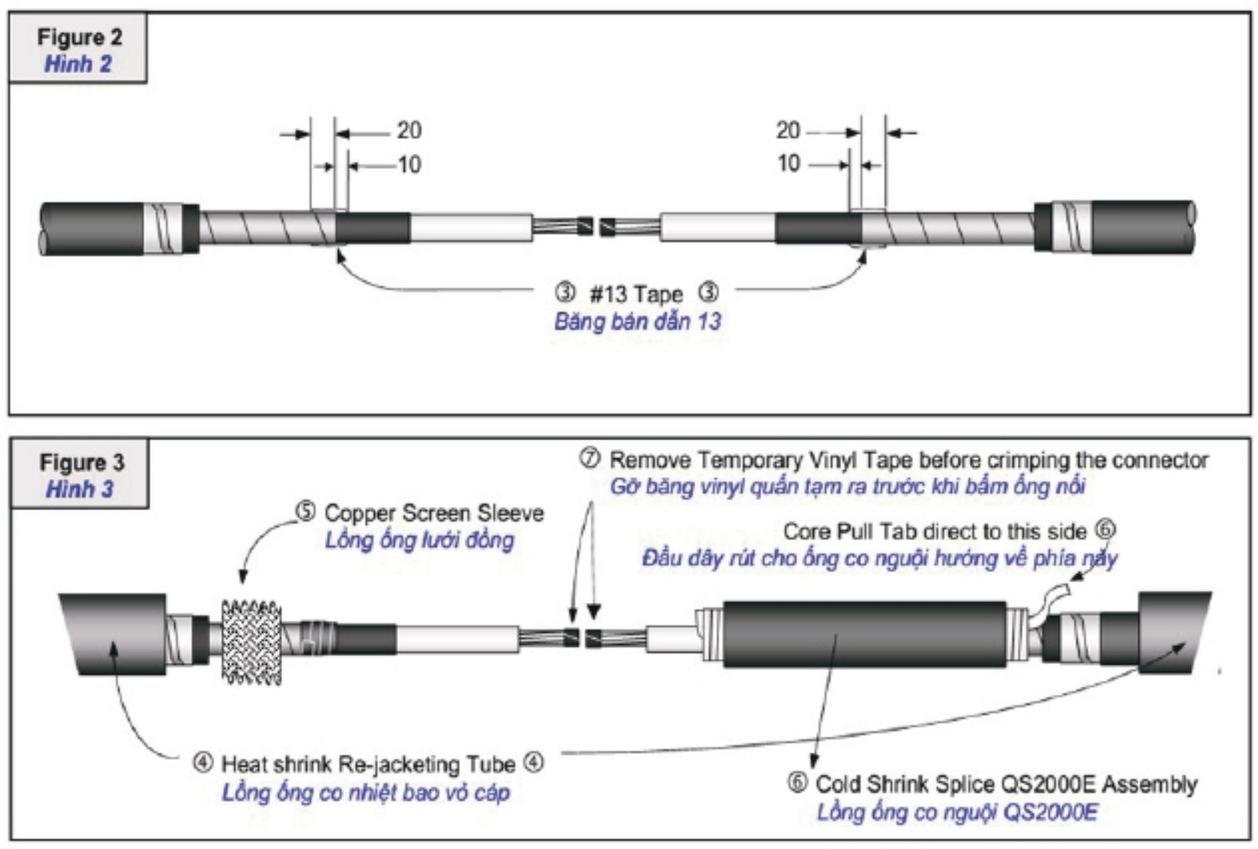
Figure 2
Hình 2
20
10
20
10
③ #13 Tape ③
Băng bán dẫn 13
Figure 3
Hình 3
⑦ Remove Temporary Vinyl Tape before crimping the connector
Gỡ băng vinyl quấn tạm ra trước khi bấm ống nối
⑤ Copper Screen Sleeve
Lồng ống lưới đồng
Core Pull Tab direct to this side ⑥
Đầu dây rút cho ống co nguội hướng về phía này
④ Heat shrink Re-jacketing Tube ④
Lồng ống co nhiệt bao vỏ cáp
⑥ Cold Shrink Splice QS2000E Assembly
Lồng ống co nguội QS2000E

LẮP ĐẶT ỐNG NỐI VÀ QUẤN BĂNG 13 PHỦ LÊN ỐNG NỐI

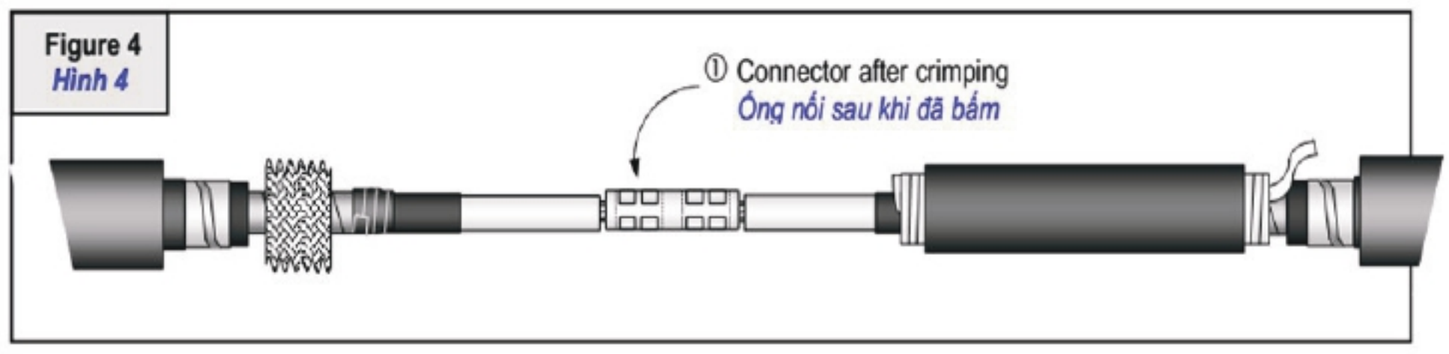

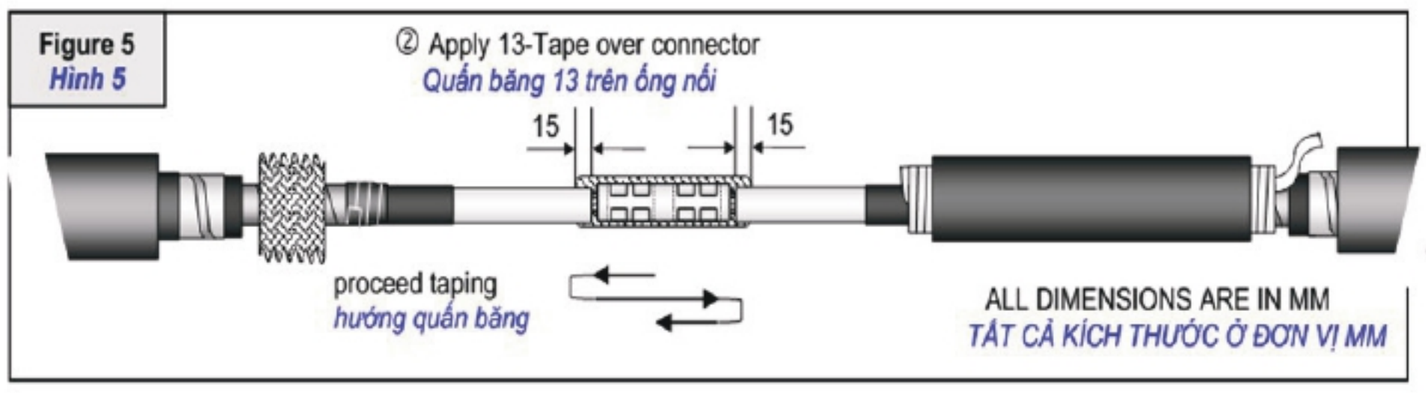

LẮP ĐẶT ỐNG CO RÚT NGUỘI QS2000E

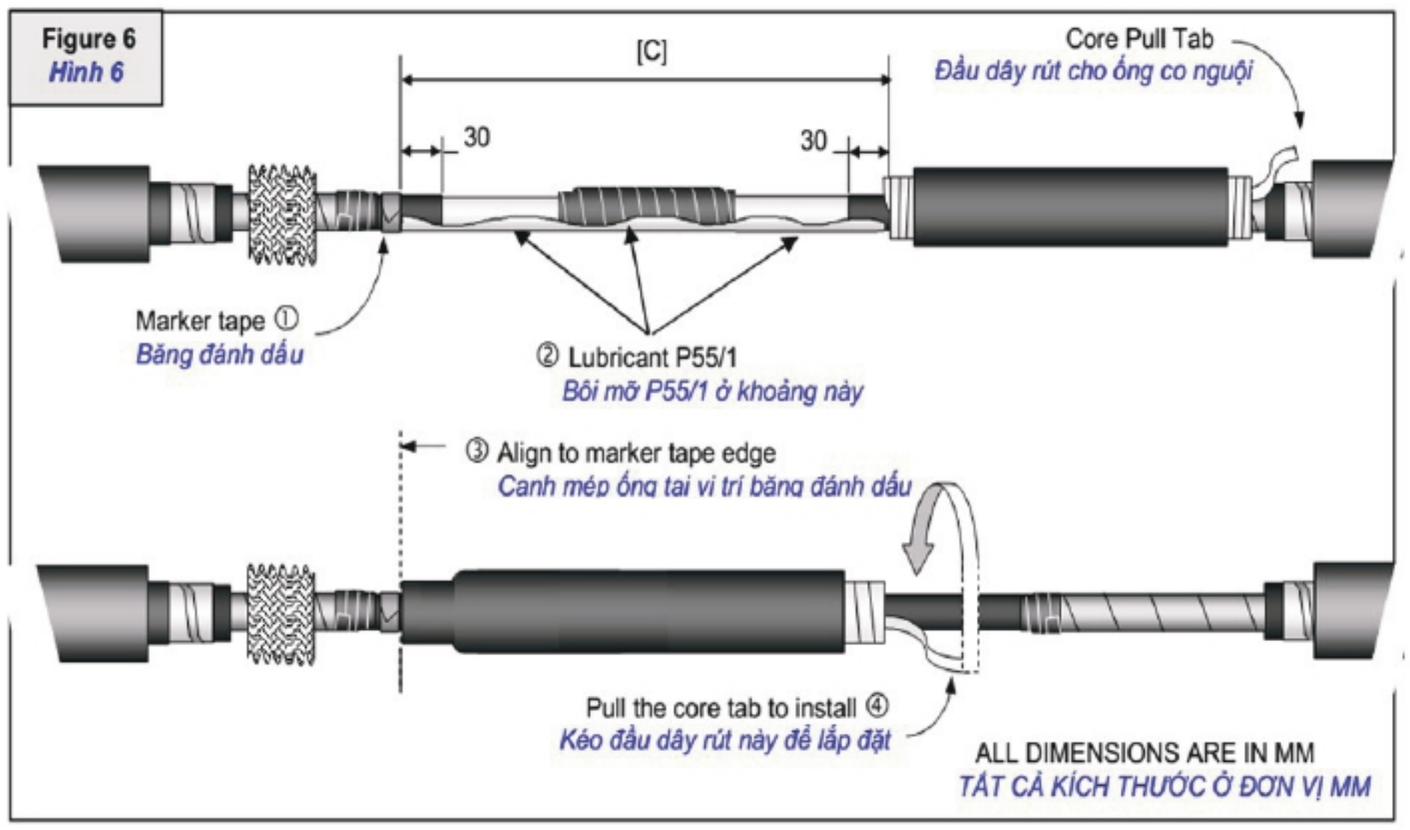

TÁI TẠO LẠI LỚP MÀN CHẮN ĐỒNG

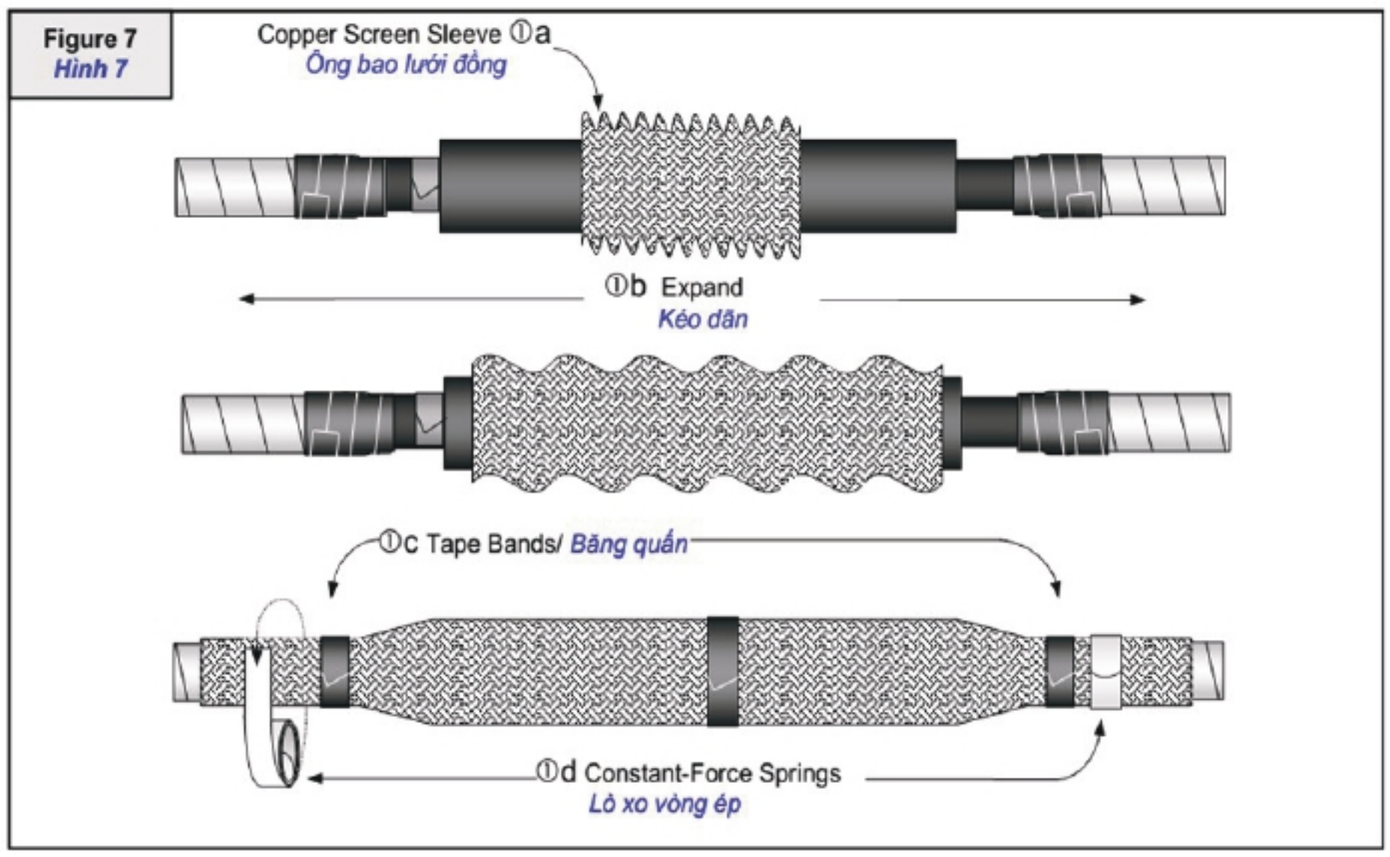

TÁI TẠO LẠI LỚP MÀN CHẮN ĐỒNG

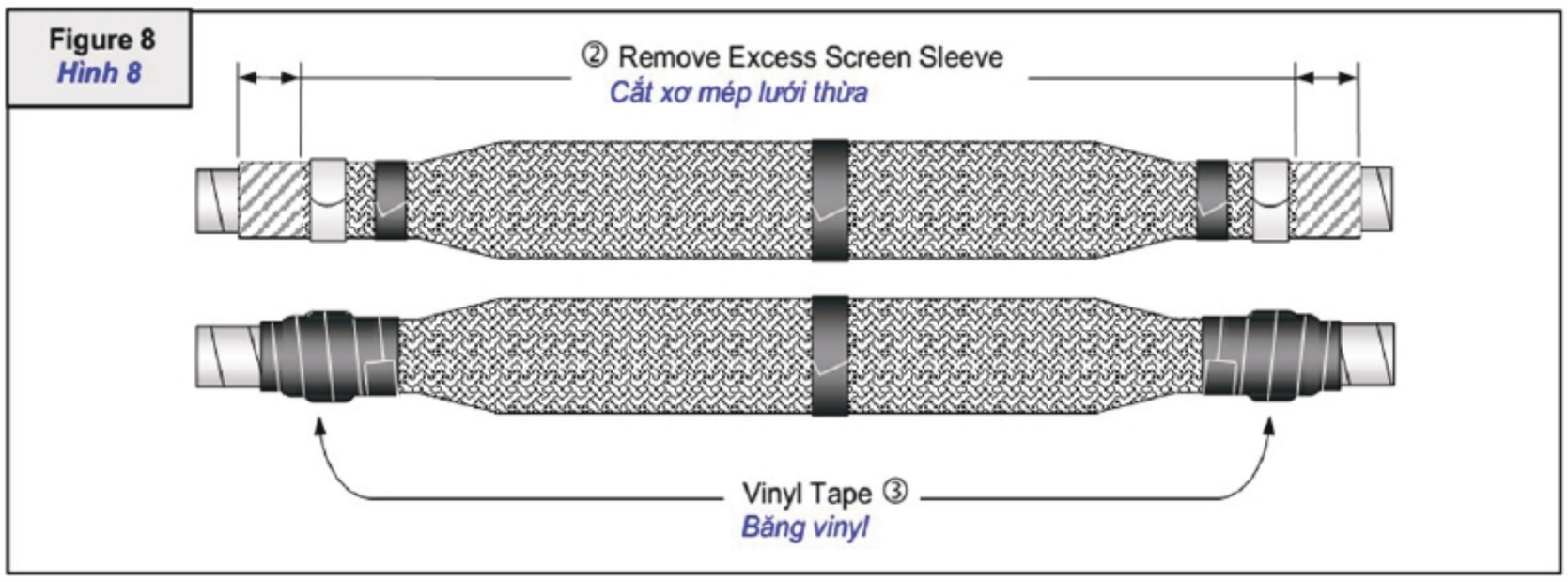

LẮP ĐẶT MÀNH LƯỚI THÉP (TÁI TẠO LẠI LỚP GIÁP CHỈ CHO CÁP CÓ GIÁP)

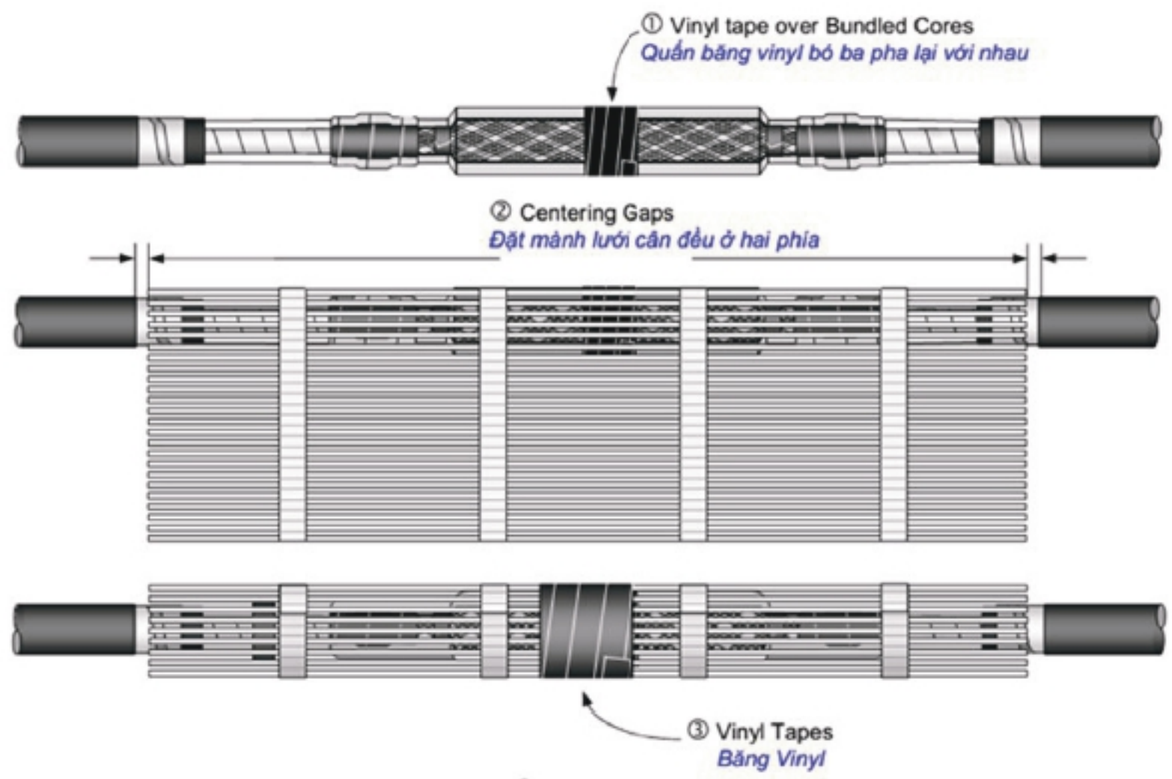

LẮP ĐẶT MÀNH LƯỚI THÉP (TÁI TẠO LẠI LỚP GIÁP CHỈ CHO CÁP CÓ GIÁP)

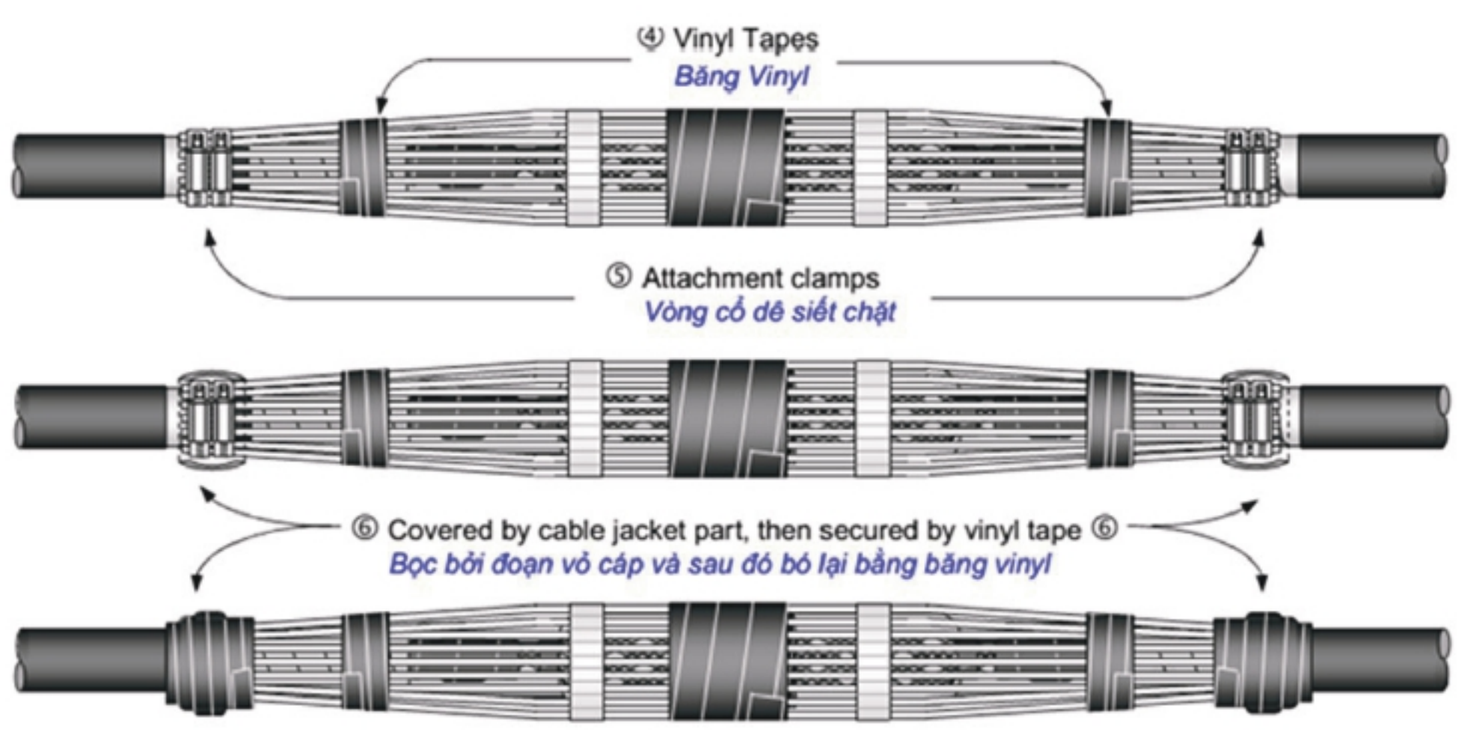

LẮP ĐẶT ỐNG CO NÓNG TÁI TẠO LẠI VỎ CÁP

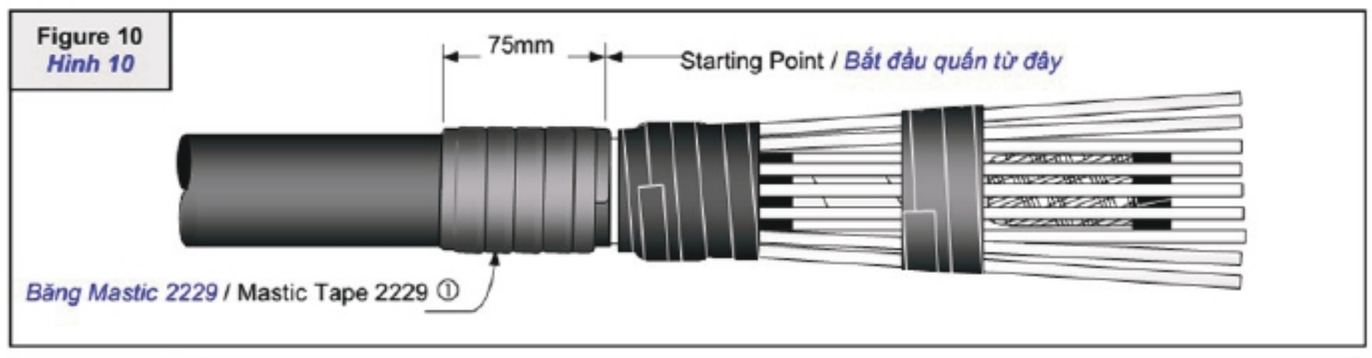

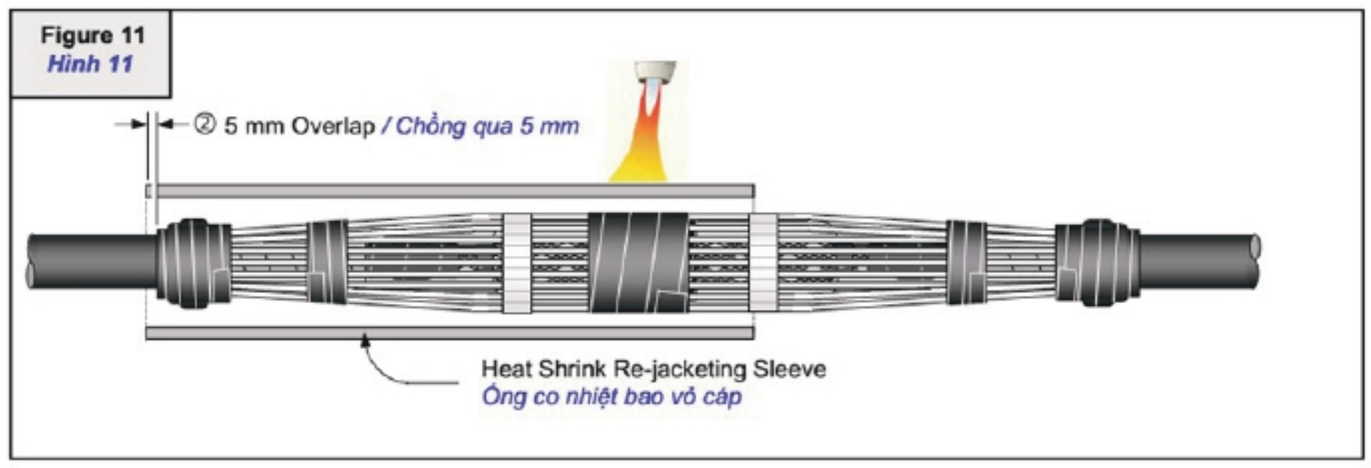
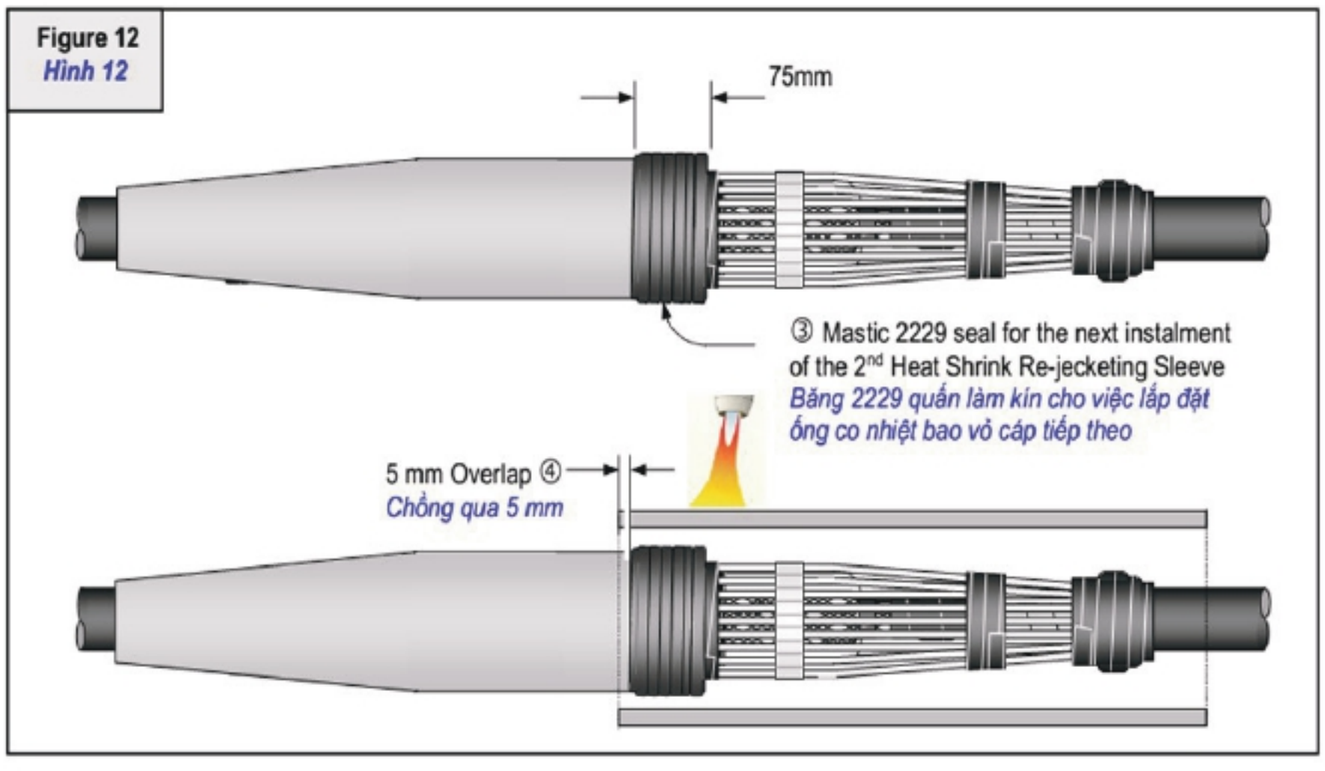
LẮP ĐẶT ỐNG CO NÓNG TÁI TẠO LẠI VỎ CÁP